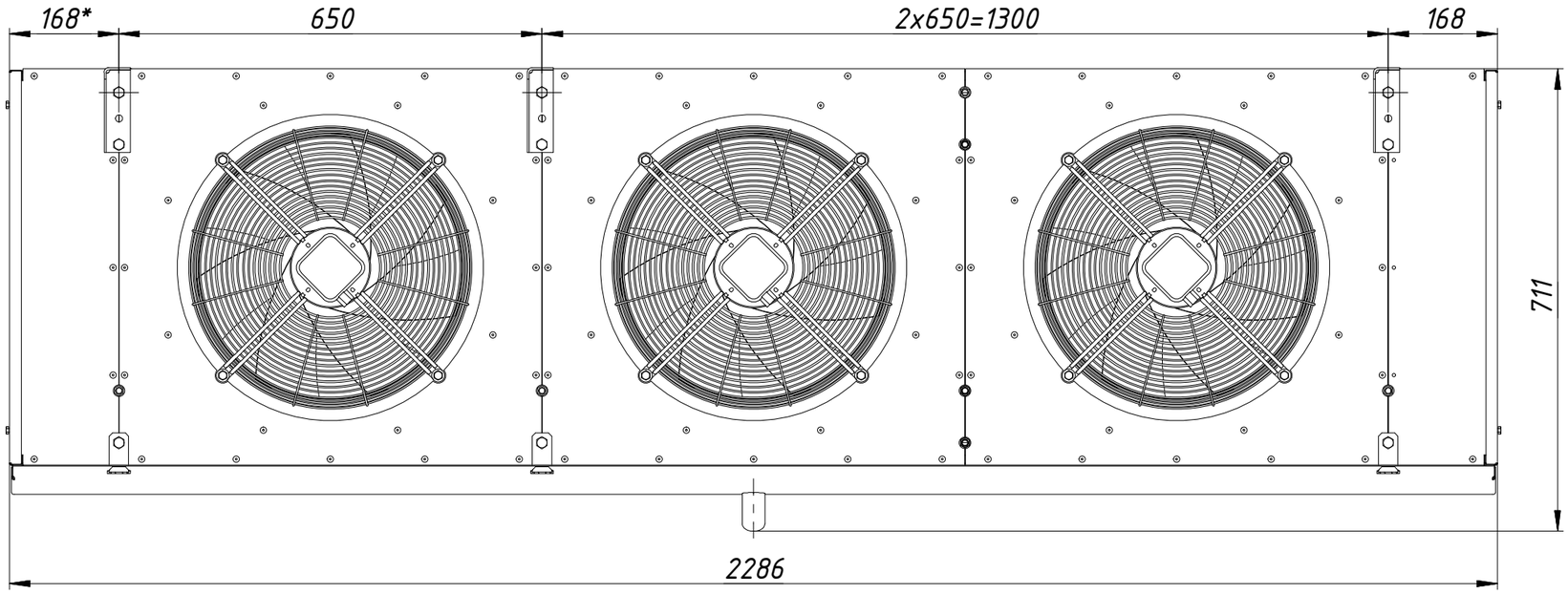
168*
650
2x650=1300
168
711
2286

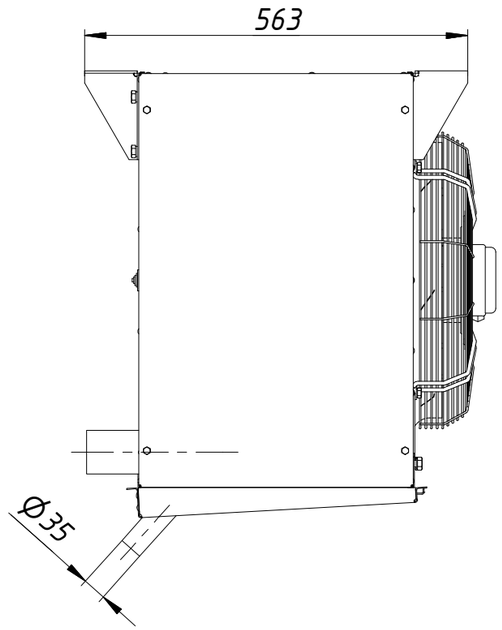
563
Ø35

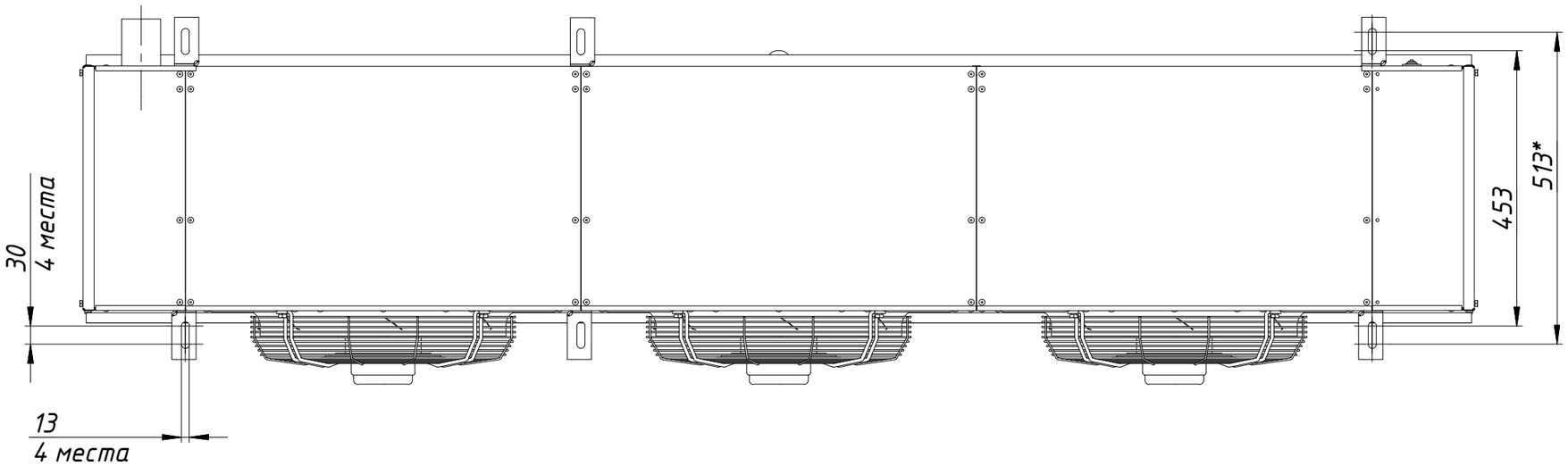
30
4 места
13
4 места
453
513*