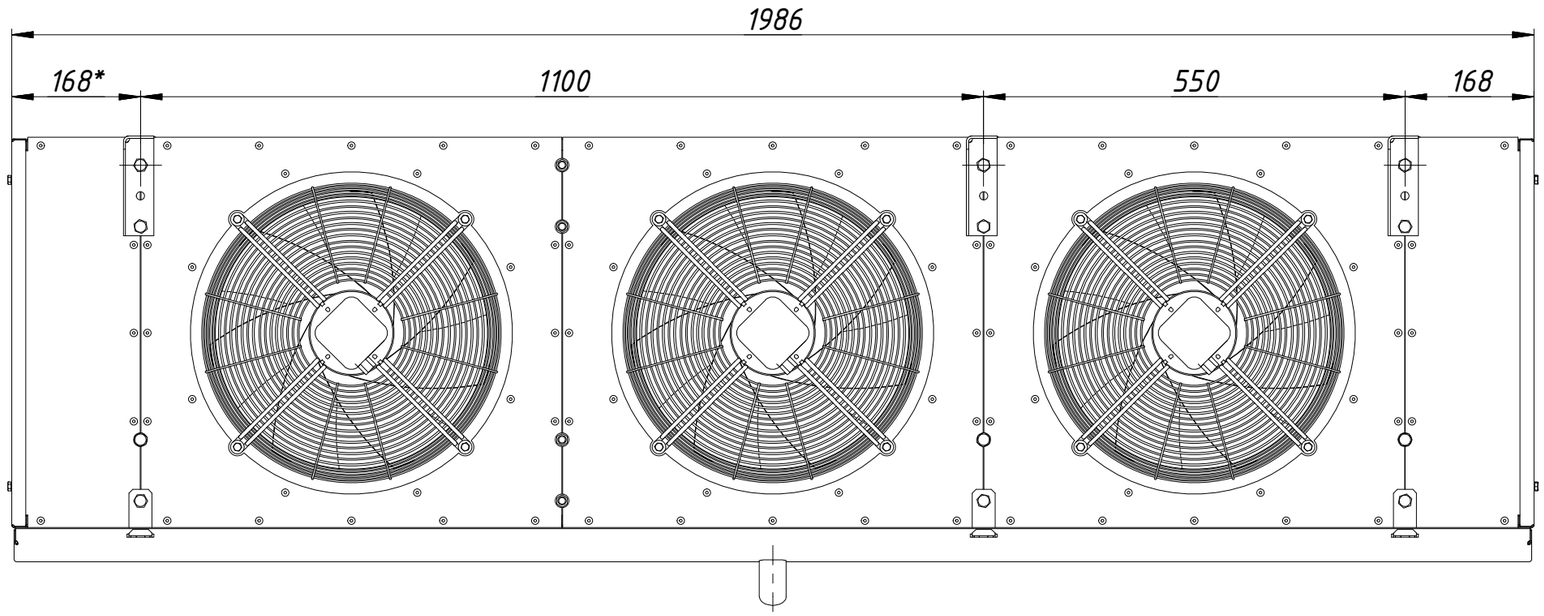
1986
168*
1100
550
168

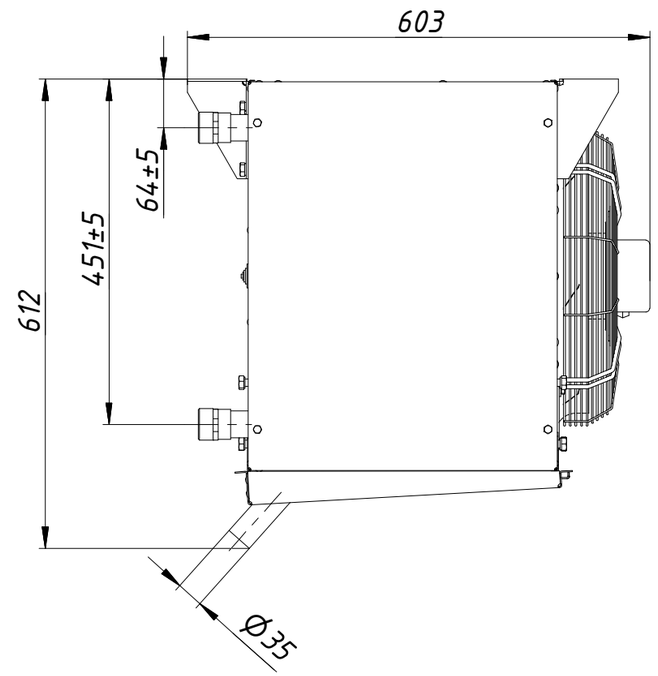
603
64±5
451±5
612
Ø35

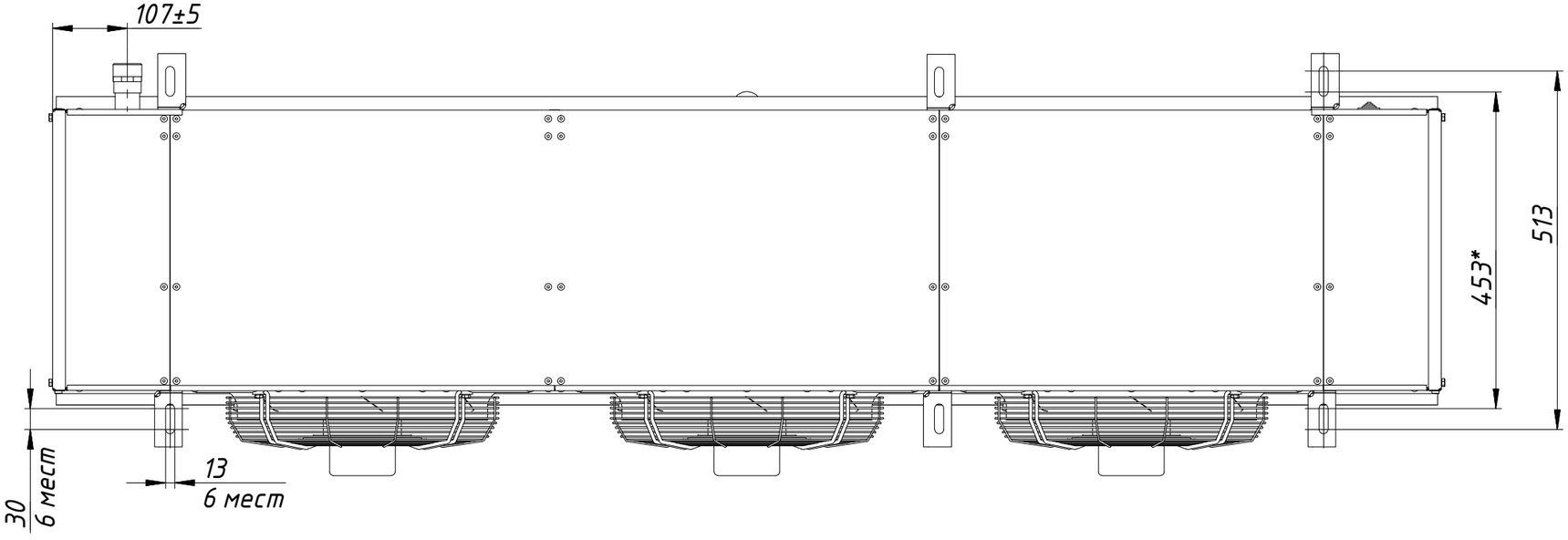
107±5
513
453*
30
6 мест
13
6 мест