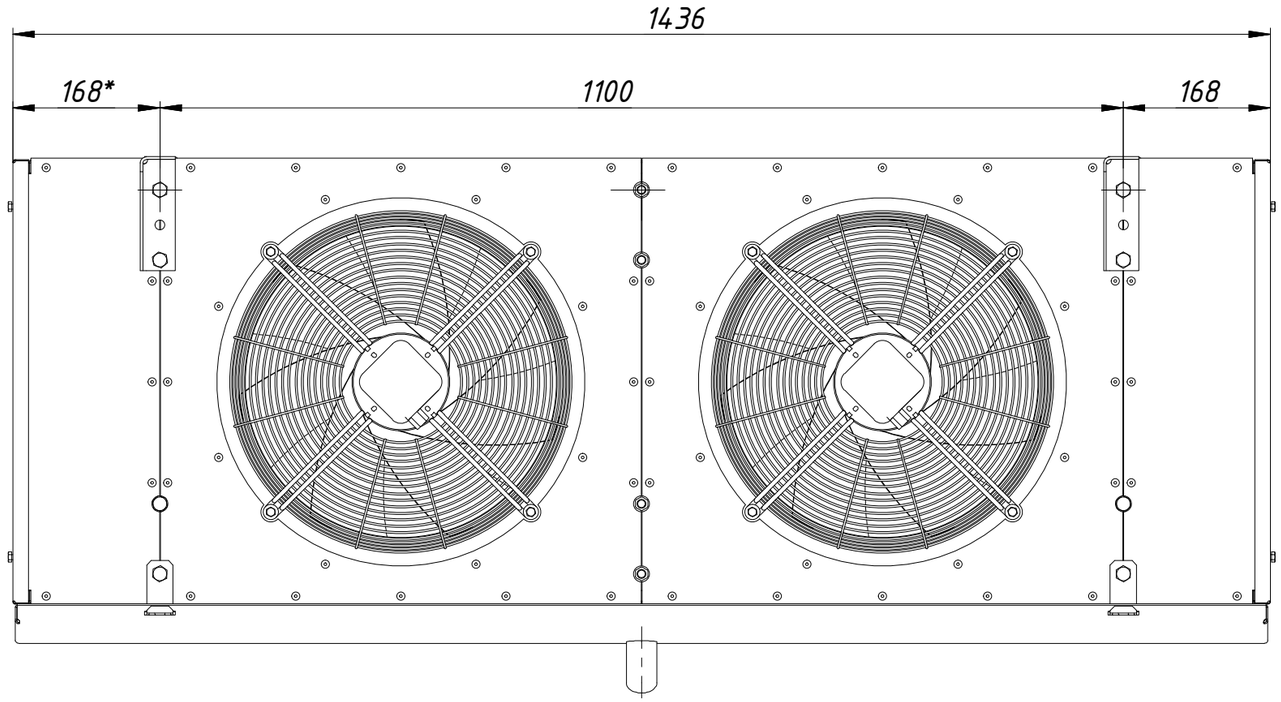
1436
168*
1100
168

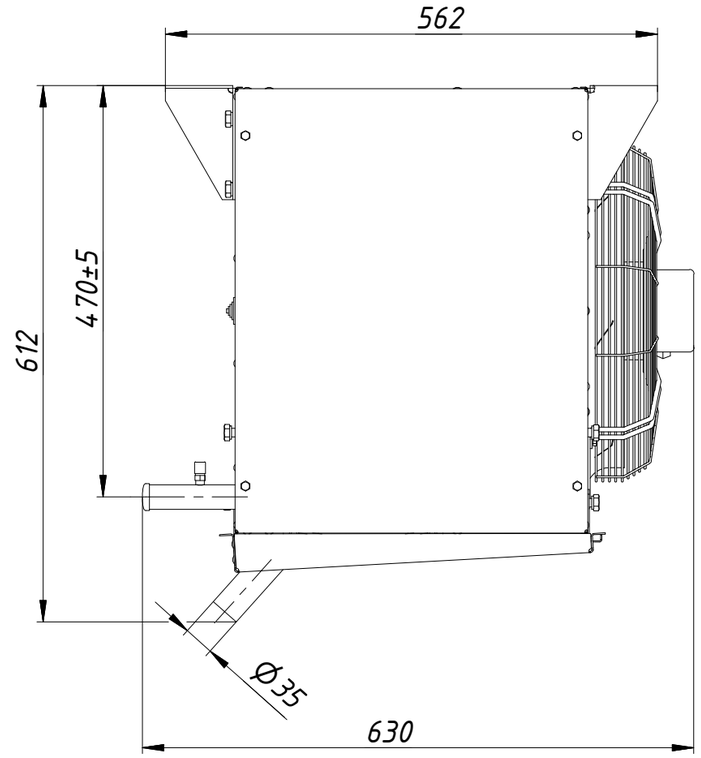
562
612
470±5
Ø35
630

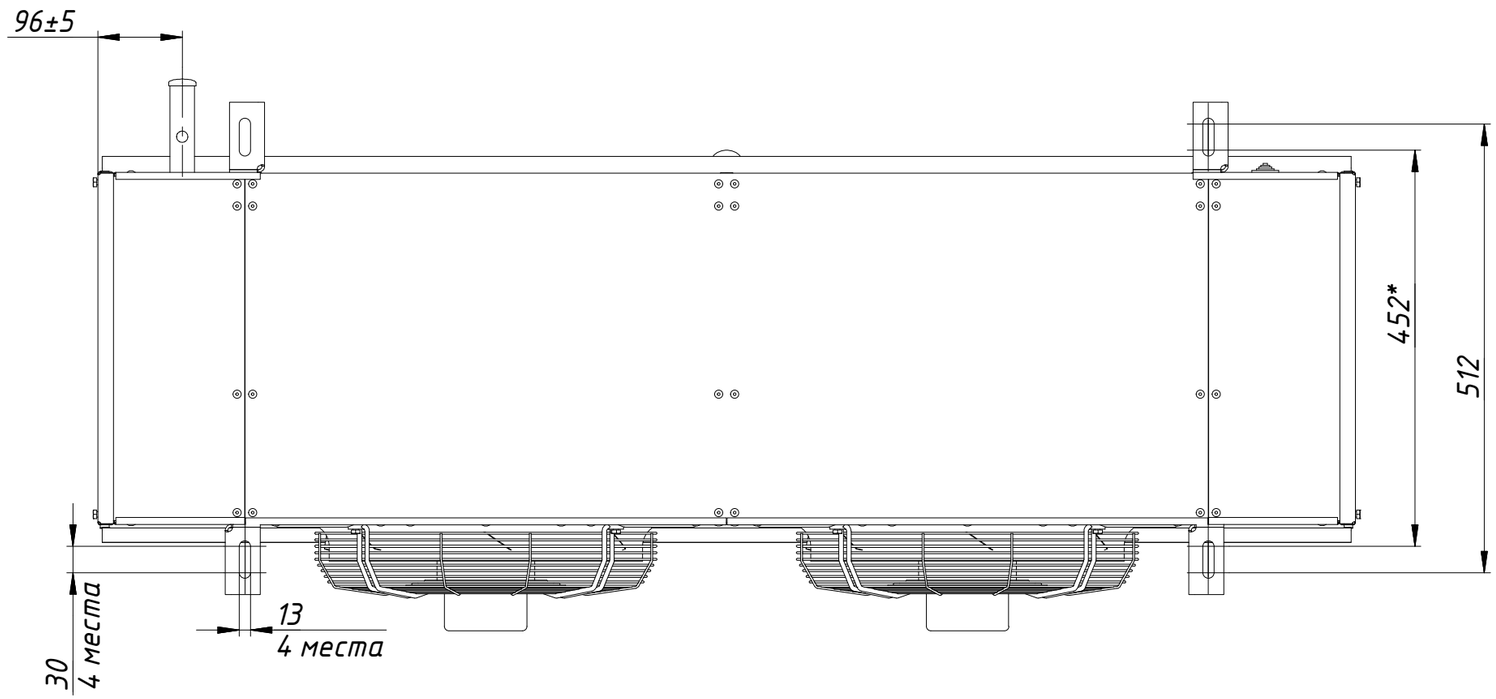
96±5
452*
512
30
4 места
13
4 места